Großprojektreferenzen

Kurzüberblick einiger realisierter Großprojekte

6 Krananlagen - 3 davon im Reinraum (2021)

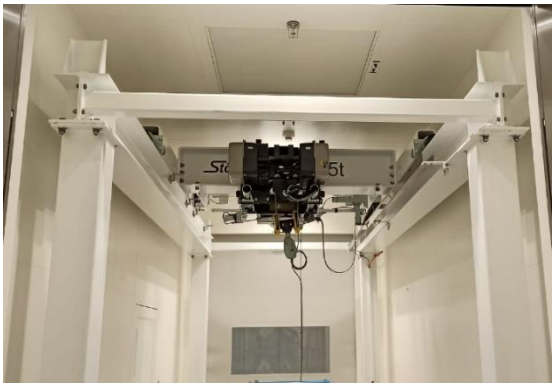

Kurzbeschreibung: Wir lieferten 6 Krananlagen, drei davon in Reinraumausführung. Zwei Reinraum-Säulenschwenkkrane (je 500 kg), einen Reinraum-Einträgerlaufkran, der auf einem Portal montiert wurde mit 5 Tonnen Tragfähigkeit, zwei Einträger-Brückenlaufkrane (5 Tonnen) inkl. Kranbahn und ein Hängebahnsystem (500 kg).

Eckdaten zu den Kranen:	500 kg – 5 Tonnen Tragfähigkeit, Reinraum ISO-Klasse 7
Eckdaten zum Projekt:	Projektdauer von ca. 3 Monaten inkl. Montage teils unter Reinraumbedingungen

Zweiträger-Stapelkran in Sonderbauart (2021)

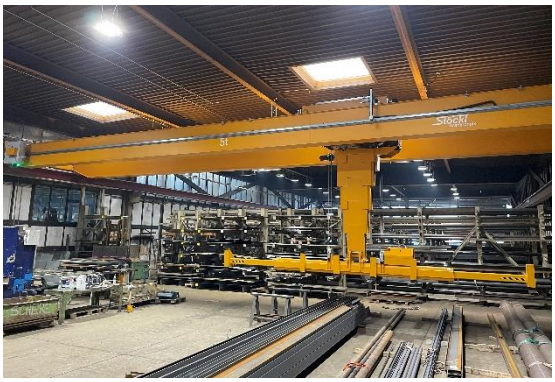

Kurzbeschreibung: An eine österreichische Firma haben wir einen Zweiträger-Stapelkran in Sonderbauart geliefert. Der Kran wird als Regalbediengerät verwendet.

Eckdaten zum Kran:	5000 kg Tragfähigkeit, ca. 19 m Spannweite, Teleskophubmast in Sonderbauart, 4 feste Gabeln am Hauptgabelträger, 2 feste Gabeln an den Ausfahrteleskopen, 2 klappbare Stößel an den inneren Gabeln, Länge der Gabelträger beträgt max. ausgefahren 8 m
Eckdaten zum Projekt:	Projektdauer ca. 6 Monate inkl. Montage und Abnahmeprüfung.

Zweiträger-Brückenlaufkran über Beizbecken (2021)

Kurzbeschreibung: Zweiträger- Brückenlaufkran in Sonderkonstruktion zum Anbau von zwei Hubsäulen zur starren Lastführung über Beizbecken für einen Chemieanlagenbauer. Wir lieferten den Brückenlaufkran mit Hubteleskop, Traversen, Kranportal, Havarieschutz, Funk und Automatisierungspaket. Wir lieferten ebenfalls die Querförderer, die für die Einbringung der Beizkörbe sorgen. Beide Querförderer können ebenfalls gleichzeitig sowie separat betrieben werden.

Eckdaten zum Kran:	Tragfähigkeit 2x 2000 kg, Hebevorrichtungen für den Beizkorb in langer und kurzer Ausführung in 1.4301 Edelstahl. Elektrobandzug ohne Laufkatze (fixe Lastposition in Querachse)
Eckdaten zum Projekt:	ca. 12 Monate nach Absprache, inkl. Montage

2 Einträger-Brückenlaufkrane (2021)

Kurzbeschreibung: Wir lieferten zwei Brückenlaufkrane mit Kranbahnen, Elektroseilzügen und Funkfernbedienungen.

Eckdaten zum Kran:	Kran 1: 10 Tonnen Tragfähigkeit, 19,50 m Spannweite, 172 m Kranbahn Kran 2: 5 Tonnen-Tragfähigkeit, 15,50 m Spannweite, 136 m Kranbahn
Eckdaten zum Projekt:	ca. 5 Monate mit Montage und Abnahme

50-Tonnen-Kran in huboptimierter Bauart (2021)

Kurzbeschreibung: Bereits 2014 und 2016 statteten wir die Produktionshallen des Kunden mit modernster Krantechnik aus. Zusätzliche montierten wir ein 25 Tonnen Hubwerk am Kran, dafür verwendeten wir einen Elektroseilzug mit Obergurt-Elektrofahrwerk in verkürzter Bauart

Eckdaten zum Kran:	50 Tonnen Tragfähigkeit, 33 m Spannweite, 181 m Kranbahn
Eckdaten zum Projekt:	ca. 4 Monate inkl. Kranbahn und Montage

Zweiträger-Stapelkran in Sonderbauart (2020)

Kurzbeschreibung: Zweiträger- Stapelkran in Sonderbauart mit 2 klappbare Stößeln an den Gabeln als Herausfallsicherung (steuerbar über Funkfernsteuerung mit Bauchgurt und Meisterschalter) und unendlicher Drehbewegung, der als Regalbediengerät verwendet wird.

Eckdaten zum Kran: Traglast 3000 kg, 18 m Spannweite
Eckdaten zum Projekt: Dauer ca. 6 Monate inkl. Montage und Inbetriebnahme

Einträger-Brückenlaufkrane im Tandembetrieb (2020)

Kurzbeschreibung: Einträger- Brückenlaufkran mit Elektroseilzug in kurzer Bauart mit Elektrofahrwerk. Der Kran wurde auf eine bestehende Kranbahn mit einem Zweiträger-Brückenkran mit zwei Laufkatzen montiert. Der Kunde kann nun 4 Hubwerkzeuge auf einer Kranbahn nutzen. Insgesamt hat der Kunde nun 15 Krane von uns in Gebrauch, einige davon mit Tandemkatzfahrt.

Eckdaten zu den Kranen: 5000 kg Traglast je Hubwerk, 23,06 m Spannweite
Eckdaten zum Projekt: Projektdauer ca. 4 Monate

12 Krananlagen für Grauraum, Reinraum und Sauberraum (2020)

Kurzbeschreibung: 4 Reinraum-Einträger-Brückenkrane (2 und 6 T Tragfähigkeit), 4 Grauraum-Einschienenbahnen (500 kg Tragfähigkeit), Sauberraum-Einträger-Brückenkran (2 T), Einschienenkran (4 T), 2 Einträger-Brückenkrane für Schwarzbereich (500 kg)

Eckdaten zu den Kranen: 500 kg – 6 Tonnen Tragfähigkeit, ISO-Klasse 7 & 8
Eckdaten zum Projekt: Projektdauer ca. 6 Monate, inkl. Montage und Inbetriebnahme

2 Einträger-Brückenkrane mit Tandemsteuerung (2020)

Kurzbeschreibung: mit Funkfernsteuerung inkl. Drehschalter für Tandemfahrt

Eckdaten zu den Kranen: 8000 kg Tragfähigkeit, Spannweite 21 Meter
Eckdaten zum Projekt: Projektdauer ca. 2 Monate, inkl. Montage und Kranabnahme

10 Krananlagen für den weltweit führenden Hersteller von vollautomatischen Schnellwechselsystemen (2020)

Kurzbeschreibung: 7 Schwenkkrane (4x Doppelschwenkkrane, 4x Schwenkkrane, jeweils auf bauseits erstelltem Fundament), 3x Einträgerkrane auf bauseitiger Kranbahn

Eckdaten zu den Kranen: Traglasten bis 8 T, Spannweite bis 23 Meter

Eckdaten zum Projekt: Projektdauer ca. 4 Monate inkl. Montage, Kranabnahme und Lieferung

2 10 Tonnen Hallenkrane (2019)

Kurzbeschreibung: Kran-Neubau für Spenglerei. Mit Funkfernbedienung und Zusammenfahrschutz, da zwei Kran auf einer Kranbahn laufen.

Eckdaten zu den Kranen: Traglasten 2x 10 T, Spannweite 18 Meter

Eckdaten zum Projekt: Projektdauer ca. 2 Monate inkl. Montage und Inbetriebnahme

4 Einträger- Brückenlaufkrane für Holzgroßhandel (2019)

Kurzbeschreibung: Vier Einträger-Brückenkrane mit vier Kranbahnen bis zu einer Hallenlänge von über 130 Meter.

Eckdaten zu den Kranen: Je 5 Tonnen Tragfähigkeit, 11 Meter Spannweite

Eckdaten zum Projekt: Projektdauer ca. 7 Monate inkl. Montage und Kranabnahme

2 Zweiträger- Brückenlaufkrane auf Kranbahn (2019)

Kurzbeschreibung: Zwei Zweiträger- Brückenlaufkrane mit huboptimierter Bauart und Funkfernsteuerung für ökologischen Holzhausbau. Die Laufkrane wurden inkl. kompletter Statik für die Kranbahn ausgeliefert.

Eckdaten zu den Kranen: Traglasten bis 12 Tonnen, Spannweite 23 Meter

Eckdaten zum Projekt: Projektdauer ca. 4 Monate inkl. Montage und Abnahme

6 Reinraumkrane für Europas größten Reinraum ISO 5 (2019)

Kurzbeschreibung: 6 Stk. Reinraumkrane mit Lastsummierung in Teilbereichen der Halle. Die Krane laufen in Europas größtem Reinraum und haben Traglasten von 10 bzw. 40 Tonnen.

Eckdaten zu den Kranen: Traglast bis 40 Tonnen,
Spannweite bis ca. 18 Meter

Eckdaten zum Projekt: Projektdauer ca. 6 Monate.

Ausführung für Reinraumklasse bis ISO 5. Als Hebezeug wurde unser bewährter Elektrobandzug eingesetzt.

27 Krananlagen unterschiedlicher Ausführung (2018)

Kurzbeschreibung: Insgesamt wurden 27 Krananlagen in unterschiedlicher Ausführung (Stapelkrane, Brückenkrane, Schwenkkrane) an einen österreichischen Hersteller von Lagerlogistik-Lösungen geliefert. Die Krane können teilweise synchron im Tandem fahren. Ebenso wurde der komplette Stahlbau geliefert.

Eckdaten zu den Kranen: Traglasten bis 8000 kg.
Geliefert wurden 4 Stapelkrane,
8 Brückenkrane und 15 Schwenkkrane

Eckdaten zum Projekt: Projektdauer ca. 12 Monate inkl. Lieferung Kranbahnen.

10 Reinraumkrane für Reinraum ISO 5 inkl. Kranklappen (2018)

Kurzbeschreibung: Div. Krananlagen mit Sonderhubwerk für einen Reinraum. Dafür wurde ein spezieller Bandzug entwickelt um den Reinraum nicht mit Partikeln zu belasten. Alle Bewegungen sind stufenlos mit lüfterlosen Spezialmotoren.

Eckdaten zu den Kranen: Traglast bis 2 Tonnen
Spannweite bis ca. 7,5 Meter

Eckdaten zum Projekt: Projektdauer ca. 3 Monate.
Komplettrealisierung mit mehreren Kranklappen.

4 Brückenkrane mit je 2 Hubwerken und Tandemsteuerung (2017)

Kurzbeschreibung: Vier Zweiträger-Brückenkrane mit huboptimierter Bauart und integrierter Tandemsteuerung. Die Krane und Hubwerke können sowohl einzeln als auch gemeinsam gefahren werden.

Eckdaten zu den Kranen: Traglast je Kran 2x2t. Die Steuerung erfolgt über eine Tandemfunkfernsteuerung. Die Krane werden für das Anheben von LKW-Brücken verwendet.

Eckdaten zum Projekt: Die Projektdauer betrug ca. 2 Monate.

Der Kunde musste schnell handeln und bekam die für ihn optimale Lösung.

10 Automatikkrane/Umsetzerkrane (2017)

Kurzbeschreibung: Insgesamt 10 Krananlagen für den vollautomatischen Betrieb in einer Galvanik. Hubwerk als Elektrobandzug ausgeführt.

Eckdaten zum Kran: Traglast je 800 kg. Krane laufen auf 4 Kranbahnen
Vollautomatische Ausführung & Kommunikation

Eckdaten zum Projekt: Projektdauer ca. 4 Monate.

Die Krane fahren vollautomatisch verschiedene Warenträger zum jeweiligen Behandlungsbad. Die Krane arbeiten vollausgebaut im 3-Schicht-Betrieb.

1 Gießkran / Kran zum Transport von feuerflüssigen Massen (2017)

Kurzbeschreibung: Ein Zweiträger-Gießkran mit Haupt- und Hilfshubwerk ausgeführt als robustes Windwerk. Einschl. Krankabine und Steuerstand. Einschl. Kommunikation mit übergeordnetem ERP-System.

Eckdaten zum Kran: Traglast Haupthub: 10 Tonnen.
Traglast Hilfshub: 5 Tonnen
Einschl. klimatisierter Krankabine mit Steuerstand

Eckdaten zum Projekt: Die Projektdauer betrug ca. 1 Jahr.

Die Krananlage wurde im laufendem Betrieb der Gießproduktion installiert. Die Gießgewichte werden per W-LAN an das ERP-System übertragen.

2 Reinraumkrane für Reinraum ISO 5 (2015)

Kurzbeschreibung: Krananlagen mit Sonderhubwerk für einen Reinraum. Dafür wurde ein spezieller Bandzug entwickelt um den Reinraum nicht mit Partikeln zu belasten. Alle Bewegungen sind stufenlos mit lüfterlosen Spezialmotoren.

Eckdaten zum Kran:	Traglast je 2,5 Tonnen
	Spannweite ca. 10 Meter
Eckdaten zum Projekt:	Projektdauer nur 6 Wochen.

Einzelzertifizierung div. Komponenten nach ISO-Vorschriften.

7 Explosionsgeschützte Krananlagen (2014+2015)

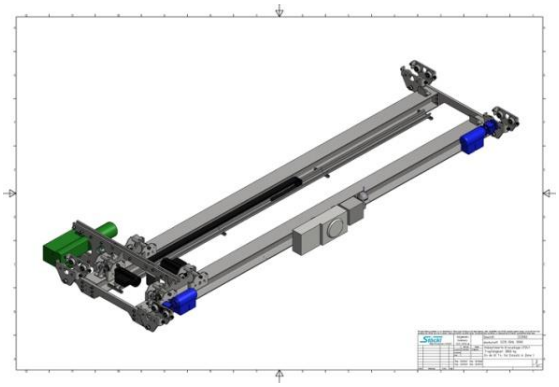

Kurzbeschreibung: Insgesamt 7 Krananlagen für den explosionsgeschützten Bereich nach ATEX-Vorschriften. Teilweise mit Sonderhubwerken für optimale Hakenhöhe

Eckdaten zum Kran:	Traglasten von 1000 kg bis 3800 kg
	Explosionsschutz: Ex de IIC T4, Einsatz in Zone 1
	Jeweils mit Funkfernsteuerung
Eckdaten zum Projekt:	Die Krane wurden komplett vom TÜV gem. ATEX-Richtlinien zertifiziert und abgenommen.

2 Automatik-Stapelkrane für Holzverarbeitung (2015)

Kurzbeschreibung: Ein Stapelkran für vollautomatischen Betrieb. Der Kran lagert automatisch vom LKW-Abladeplatz ins Lager und später auf eine CNC-Maschine.

Eckdaten zum Kran:	Traglast Kran 1: 4 Tonnen,
	Traglast Kran 2: 2 Tonnen
	Spannweite ca. 28 Meter
	Steuerung komplett stufenlos
	Verschiedene Anbaugeräte wie Vakuumtraversen und Gabeln
Eckdaten zum Projekt:	Die Projektdauer betrug ca. 2 Jahre

65 Krananlagen für einen Hersteller von LKW (2012)

Kurzbeschreibung: Insgesamt 50 Wandschwenkkrane und 15 Brückenkrane fertigten wir in 2012 für einen Hersteller von LKW.

Eckdaten zum Kran:	Traglast der Wandschwenkkrane je 0.5 Tonnen Traglast der Zweiträgerbrückenkrane je 10 Tonnen Spannweiten bis 22 Meter
Eckdaten zum Projekt:	Inkl. kompletter Endmontage in Baku Projektdauer: 5 Monate

9 Stapelkrane für eine Verzinkerei in Aserbaidschan (2010)

Kurzbeschreibung: Ein Stapelkran ist ein Kran mit einem Hub-Teleskop, welches an der Laufkatze angebaut wird. Am Teleskop sind Staplerzinken montiert.

Eckdaten zum Kran:	Traglast je 6,3 Tonnen Spannweite ca. 17 Meter Steuerung komplett stufenlos
Eckdaten zum Projekt:	Verarbeitung von über 100 Tonnen Stahl Projektdauer: 6 Monate

9 Stapelkrane für eine Verzinkerei in Österreich (2007)

Kurzbeschreibung: Ein Stapelkran ist ein Kran mit einem Hub-Teleskop, welches an der Laufkatze angebaut wird. Am Teleskop sind Staplerzinken montiert.

Eckdaten zum Kran:	Traglast je 6,3 Tonnen Spannweite ca. 17 Meter Steuerung komplett stufenlos
Eckdaten zum Projekt:	Verarbeitung von über 100 Tonnen Stahl Projektdauer: 7 Monate